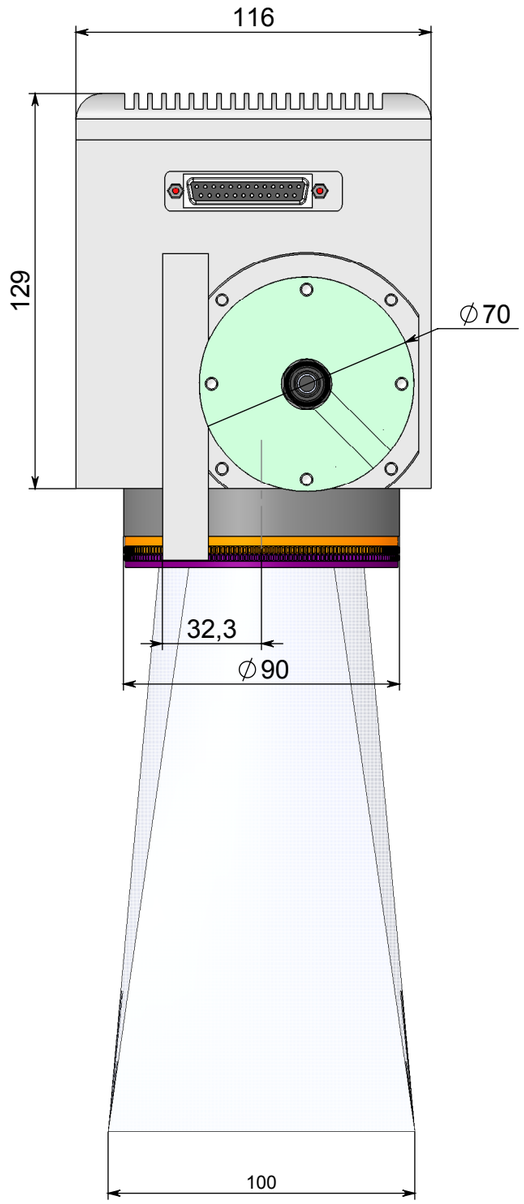

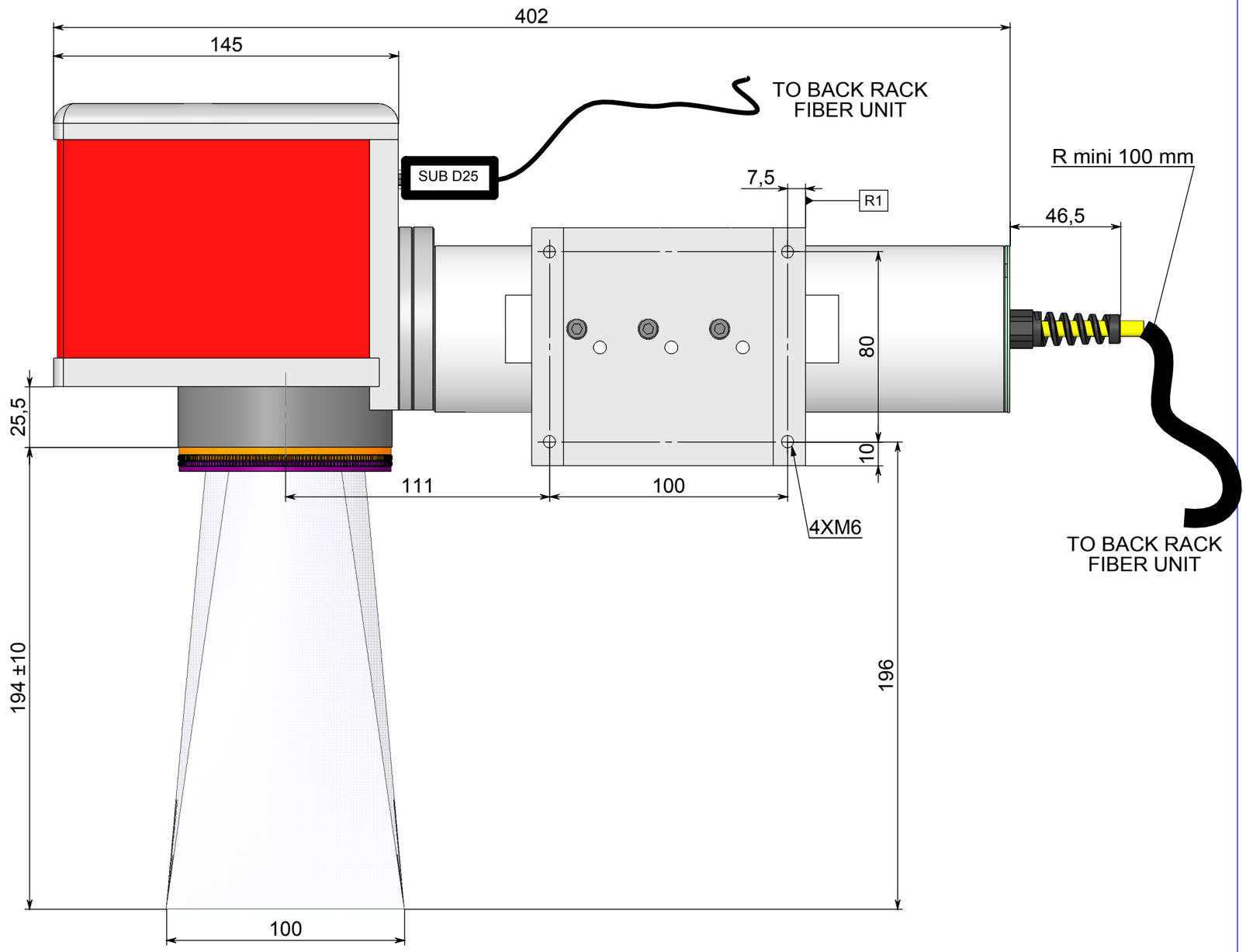

SIC MARKING 13 Route de Limonest 69380 Lissieu	7 100 027 + 7 400 034 + 7 100 042 + 7 100 025	Date : 17/10/2012	Indice : A	Echelle : 1:5	